Technické informace
STP41A0800600E

SCREWERK

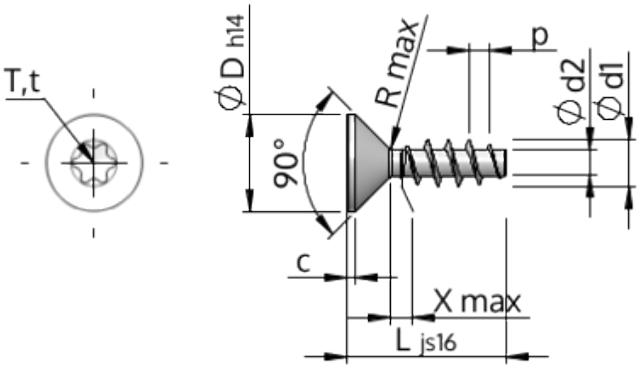

Číslo výrobku		STP41A0800600E
Norma		KN1041
Materiál		Nerezová ocel A2
Povrch		holá, mořená a pásová ocel
Vnější průměr závitu-Ø	**d1**	8.00 $^{+0.22}$ mm
Jádro závitu-Ø	**d2**	4.21 mm
Stoupání závitu	**p**	3.59 mm
Délka	**L**	60.00 ±0.95 mm
Hlava-Ø	**D**	15.80 $_{-0.43}$ mm
Cylindrická výška hlavy	**C**	0.95 mm
Výběh závitu	**X**	4.00 mm
Rádius	**R**	1.00 mm
Torks		T40
Hloubka průniku	**t**	2.40 - 2.90 mm
Závit		STS
Hmotnost		14.028 kg / 1000 Kus
Číslo celního sazebníku		73 181 410