Datenblatt STP41A0800550E

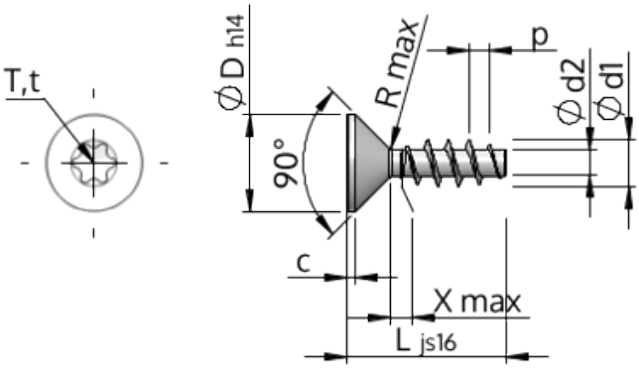

Artikelnummer		STP41A0800550E
Norm		KN1041
Werkstoff		Edelstahl A2
Oberfläche		blank, gebeizt und passiviert
Gewinde-Außen-Ø	**d1**	$8.00^{+0.22}$ mm
Gewindekern-Ø	**d2**	4.21 mm
Gewindesteigung	**p**	3.59 mm
Länge	**L**	55.00 ± 0.95 mm
Kopf-Ø	**D**	$15.80_{-0.43}$ mm
Zylindrische Kopfhöhe	**C**	0.95 mm
Gewindeauslauf	**X**	4.00 mm
Unterkopfradius	**R**	1.00 mm
Innensechsrund Größe		T40
Eindringtiefe	**t**	2.40 - 2.90 mm
Gewindeart		STS
Gewicht		13.120 kg / 1000 Stück
Zolltarifnummer		73 181 410