Technické informace
STP41A0800450S

SCREWERK

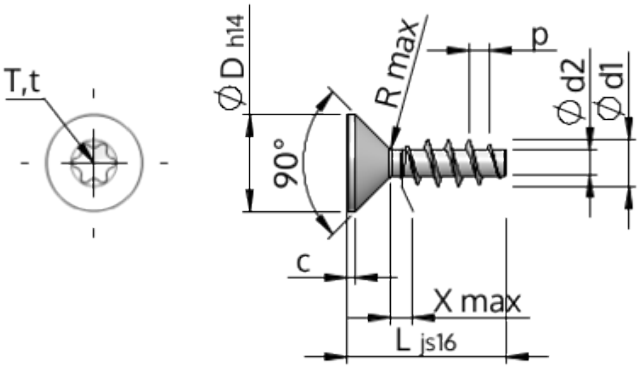

Číslo výrobku		STP41A0800450S
Norma		KN1041
Materiál		Temperovaná ocel
Povrch		Pozinkovaná 5-7 µm, temperovaná, modrá, pasivovaná průhledně
Vnější průměr závitu-Ø	**d1**	$8.00^{+0.22}$ mm
Jádro závitu-Ø	**d2**	4.21 mm
Stoupání závitu	**p**	3.59 mm
Délka	**L**	45.00 ±0.80 mm
Hlava-Ø	**D**	$15.80_{-0.43}$ mm
Cylindrická výška hlavy	**C**	0.95 mm
Výběh závitu	**X**	4.00 mm
Rádius	**R**	1.00 mm
Torks		T40
Hloubka průniku	**t**	2.40 - 2.90 mm
Závit		STS
Hmotnost		11.304 kg / 1000 Kus
Číslo celního sazebníku		73 181 499