Feuille de Données
STP41A0800450E

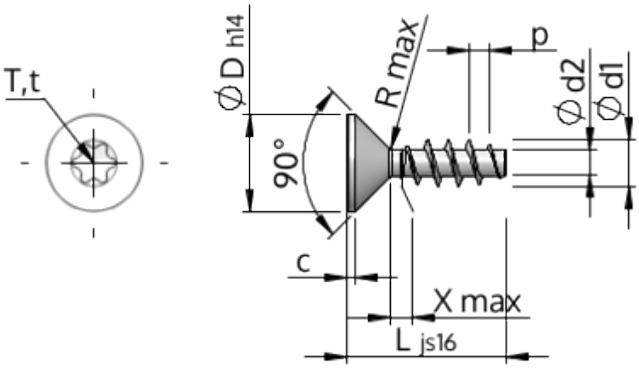

Numéro d'Article		STP41A0800450E
Norme		KN1041
Matière		acier inoxydable A2
Surface		brillant décapé et passivé
Ø-extérieur-pas de vis	**d1**	8.00 $^{+0.22}$ mm
Ø-noyau de Filetage	**d2**	4.21 mm
Pas de Filetage	**p**	3.59 mm
Longueur	**L**	45.00 ±0.80 mm
Ø-Tête	**D**	15.80 $_{-0.43}$ mm
Hauteur de tête cylindrique	**C**	0.95 mm
Espacement entre les filets	**X**	4.00 mm
Rayon	**R**	1.00 mm
Six Lobes Intérieurs		T40
Profondeur de pénétration	**t**	2.40 - 2.90 mm
Filetage		STS
Poids		11.304 kg / 1000 Unité
Numéro du tarif douanier		73 181 410