Karta danych STP41A0800400E

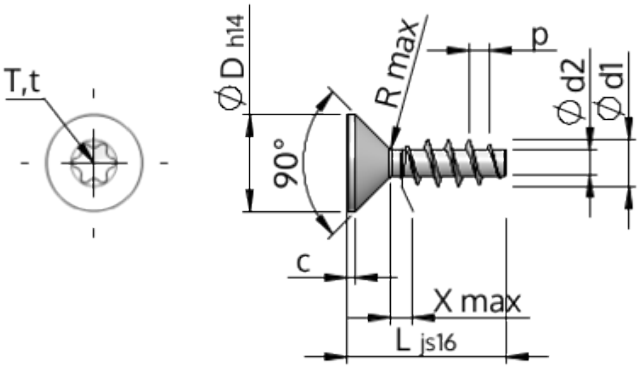

Nr art.		STP41A0800400E
Norma		KN1041
Materiał		Stal szlachetna A2
Powierzchnia		Prosta, bejcowana i pasywowana
Zewnętrzna średnica gwinta -Ø	**d1**	8.00 $^{+0.22}$ mm
Średnica podziałowa gwintu śruby -Ø	**d2**	4.21 mm
Skok gwintu	**p**	3.59 mm
Długość	**L**	40.00 ±0.80 mm
Łeb-Ø	**D**	15.80 $_{-0.43}$ mm
Cylindryczna wysokość łba	**C**	0.95 mm
Końcowa część gwintu	**X**	4.00 mm
Promień	**R**	1.00 mm
Nacięcie z gwiazdką		T40
Głębokość zakotwienia śruby	**t**	2.40 - 2.90 mm
Wątek		STS
Waga		10.396 kg / 1000 sztuk
Kod taryfy celnej		73 181 410