Technische gegevens
STP41A0800350S

SCREWERK

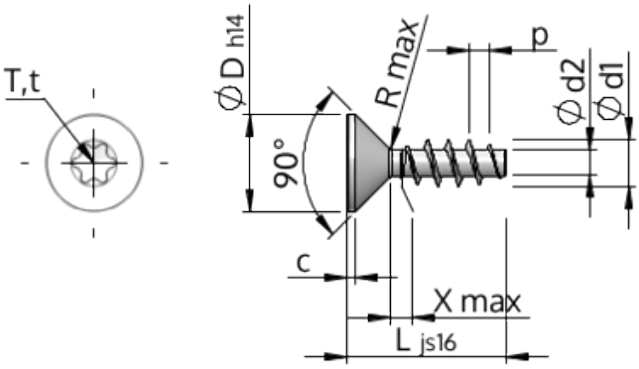

Produktnummer		STP41A0800350S
Norm		KN1041
Materiaal		veredeld staal
Oppervlak		verzinkt 5-7 µm, getempert, blauw / transparant gepassiveerd
Schroefdraad buiten-Ø	**d1**	8.00 $^{+0.22}$ mm
Schroefdraad kern-Ø	**d2**	4.21 mm
Spoed	**p**	3.59 mm
Lengte	**L**	35.00 ±0.80 mm
Kop-Ø	**D**	15.80 $_{-0.43}$ mm
Cylindrische kophoogte	**C**	0.95 mm
Draaduitloop	**X**	4.00 mm
Radius	**R**	1.00 mm
TX		T40
Indringdiepte	**t**	2.40 - 2.90 mm
Draad		STS
Gewicht		9.489 kg / 1000 stuk
Douane tarief nummer		73 181 499