Specifiche Tecniche
STP41A0800350S

SCREWERK

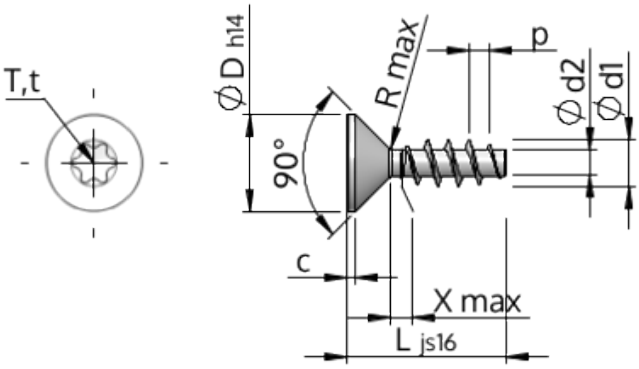

Prodotto Numero		STP41A0800350S
Norma		KN1041
Materiale		acciaio, temprato
Superficie		zincato 5-7 micron, ricotto, blu / trasparente passivato
Filettatura esterna-Ø	**d1**	8.00 $^{+0.22}$ mm
Filettatura interna-Ø	**d2**	4.21 mm
Passo della Filettatura	**p**	3.59 mm
Lunghezza	**L**	35.00 ±0.80 mm
Testa-Ø	**D**	15.80 $_{-0.43}$ mm
Altezza della testa cilindrica	**C**	0.95 mm
Uscita della filettatura	**X**	4.00 mm
Raggio	**R**	1.00 mm
Sei lobi		T40
Penetrazione Profondità	**t**	2.40 - 2.90 mm
Tipo di Filo		STS
Peso		9.489 kg / 1000 pezzi
Tariffa Doganale num.		73 181 499