Формуляр STP41A0800300E

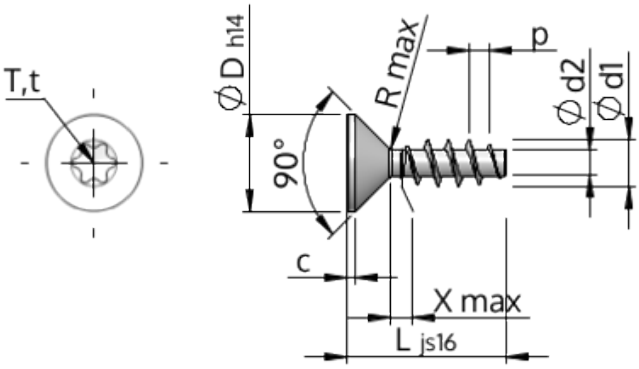

Номер изделия		STP41A0800300E
норма		KN1041
Материал		Нержавеющая сталь A2
Поверхность		Светлый отжиг и пассивация
Наружный диаметр резьбы - Ø	**d1**	8.00 $^{+0.22}$ mm
Внутренний диаметр резьбы - Ø	**d2**	4.21 mm
Шаг резьбы	**p**	3.59 mm
длина	**L**	30.00 ±0.65 mm
Диаметр головки-Ø	**D**	15.80 $_{-0.43}$ mm
Высота цилиндрической головки	**C**	0.95 mm
Сбег резьбы	**X**	4.00 mm
Радиус	**R**	1.00 mm
Звездообразный шлиц		T40
Глубина привода	**t**	2.40 - 2.90 mm
Вид резьбы		STS
Вес		8.581 kg / 1000 Штука
Код таможенного тарифа		73 181 410