Detalii tehnice STP41A0800250S

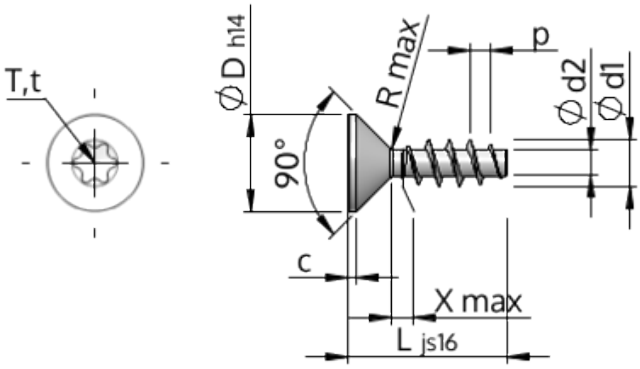

Numărul articolului		STP41A0800250S
Norma		KN1041
Material		oțel, călit
Exterior		zincat 5-7 µm, recopt, pasivat transparent/albastru
Diametrul exterior al filetului-Ø	**d1**	8.00 $^{+0.22}$ mm
Diametru șurub	**d2**	4.21 mm
Pasul filetului	**p**	3.59 mm
Lungimea	**L**	25.00 ±0.65 mm
Diametrul capului-Ø	**D**	15.80 $_{-0.43}$ mm
Cap cilindric	**C**	0.95 mm
Tija	**X**	4.00 mm
Radius	**R**	1.00 mm
hexalobular		T40
Adâncimea de penetrării	**t**	2.40 - 2.90 mm
Fir		STS
Greutate		7.673 kg / 1000 unități
Tariful vamal nr.		73 181 499