Datablad STP41A0800250E

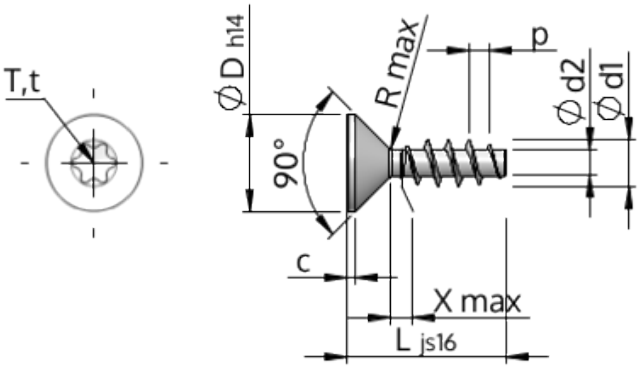

Artikelnummer		STP41A0800250E
Standard		KN1041
Material		rostfritt stål A2
Yta		blank och passiviserad
Utvändig gängdiameter	**d1**	$8.00^{+0.22}$ mm
Gängkärnans diameter	**d2**	4.21 mm
Gängstigning	**p**	3.59 mm
Längd	**L**	25.00 ±0.65 mm
Huvuddiameter	**D**	$15.80_{-0.43}$ mm
Cylindrisk huvudhöjd	**C**	0.95 mm
Gängutlopp	**X**	4.00 mm
Radie	**R**	1.00 mm
Invändig rund sexkant		T40
Inträngningsdjup	**t**	2.40 - 2.90 mm
Gänga		STS
Vikt		7.673 kg / 1000 styck
Tullavgiftsnummer		73 181 410