Planilha de Especificações
STP41A0800250E

SCREWERK

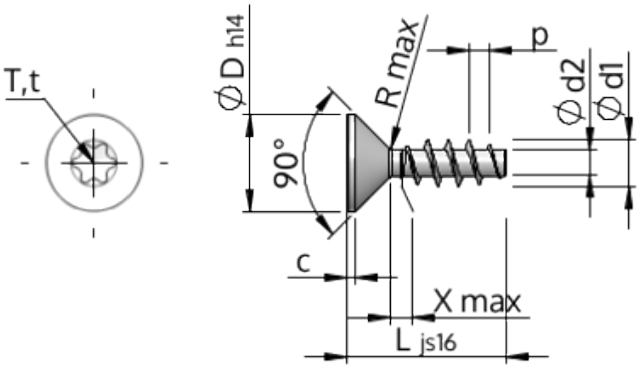

Número do Item		STP41A0800250E
Norma		KN1041
Material		inox A2
Superfície		Decapado e passivado
Rosca Externa -Ø	**d1**	8.00 $^{+0.22}$ mm
Diâmetro efetivo da porca -Ø	**d2**	4.21 mm
Passo da rosca	**p**	3.59 mm
Comprimento	**L**	25.00 ±0.65 mm
Cabeça -Ø	**D**	15.80 $_{-0.43}$ mm
Altura da cabeça cilíndrica	**C**	0.95 mm
Transição do Enrosque	**X**	4.00 mm
Raio	**R**	1.00 mm
Hexalobular		T40
Profundidade perfuração	**t**	2.40 - 2.90 mm
Rosca		STS
Peso		7.673 kg / 1000 peças
Taxas Alfandegárias nº		73 181 410