## Detalii tehnice STP41A0800220E

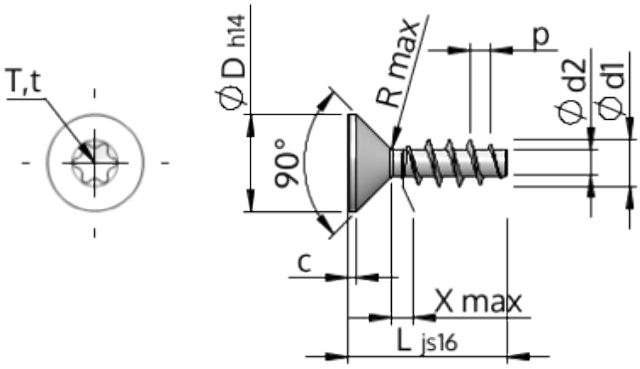


| | | |
|---|---|---|
| Numărul articolului | | STP41A0800220E |
| Norma | | KN1041 |
| Material | | oţel inoxidabil A2 |
| Exterior | | neacoperit, murat și pasivat |
| Diametrul exterior al filetului-Ø | **d1** | 8.00 $^{+0.22}$ mm |
| Diametru șurub | **d2** | 4.21 mm |
| Pasul filetului | **p** | 3.59 mm |
| Lungimea | **L** | 22.00 ±0.65 mm |
| Diametrul capului-Ø | **D** | 15.80 $_{-0.43}$ mm |
| Cap cilindric | **C** | 0.95 mm |
| Tija | **X** | 4.00 mm |
| Radius | **R** | 1.00 mm |
| hexalobular | | T40 |
| Adâncimea de penetrării | **t** | 2.40 - 2.90 mm |
| Fir | | STS |
| Greutate | | 7.128 kg / 1000 unități |
| Tariful vamal nr. | | 73 181 410 |