Technische gegevens
STP41A0600650E

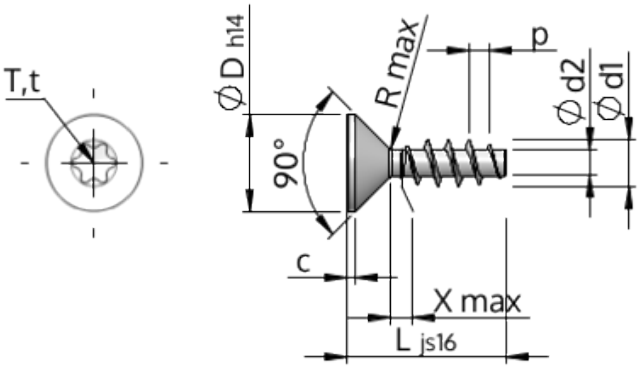

Produktnummer		STP41A0600650E
Norm		KN1041
Materiaal		roestvrij staal A2
Oppervlak		blank, geetst en gepassieveerd
Schroefdraad buiten-Ø	**d1**	6.00 $^{+0.18}$ mm
Schroefdraad kern-Ø	**d2**	3.19 mm
Spoed	**p**	2.69 mm
Lengte	**L**	65.00 ±0.95 mm
Kop-Ø	**D**	11.30 $_{-0.43}$ mm
Cylindrische kophoogte	**C**	0.85 mm
Draaduitloop	**X**	3.00 mm
Radius	**R**	0.60 mm
TX		T30
Indringdiepte	**t**	1.75 - 2.20 mm
Draad		STS
Gewicht		7.505 kg / 1000 stuk
Douane tarief nummer		73 181 410