Technische gegevens
STP41A0600600S

SCREWERK

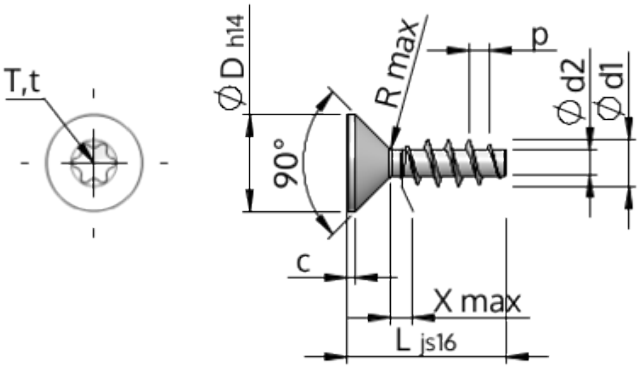

Produktnummer		STP41A0600600S
Norm		KN1041
Materiaal		veredeld staal
Oppervlak		verzinkt 5-7 µm, getempert, blauw / transparant gepassiveerd
Schroefdraad buiten-Ø	**d1**	6.00 $^{+0.18}$ mm
Schroefdraad kern-Ø	**d2**	3.19 mm
Spoed	**p**	2.69 mm
Lengte	**L**	60.00 ±0.95 mm
Kop-Ø	**D**	11.30 $_{-0.43}$ mm
Cylindrische kophoogte	**C**	0.85 mm
Draaduitloop	**X**	3.00 mm
Radius	**R**	0.60 mm
TX		T30
Indringdiepte	**t**	1.75 - 2.20 mm
Draad		STS
Gewicht		6.994 kg / 1000 stuk
Douane tarief nummer		73 181 499