Specifiche Tecniche
STP41A0600600E

SCREWERK

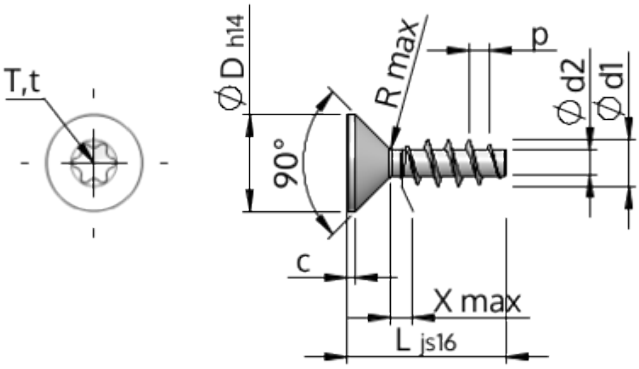

Prodotto Numero		STP41A0600600E
Norma		KN1041
Materiale		acciaio inossidabile A2
Superficie		bianco-decapato e passivato
Filettatura esterna-Ø	**d1**	6.00 $^{+0.18}$ mm
Filettatura interna-Ø	**d2**	3.19 mm
Passo della Filettatura	**p**	2.69 mm
Lunghezza	**L**	60.00 ±0.95 mm
Testa-Ø	**D**	11.30 $_{-0.43}$ mm
Altezza della testa cilindrica	**C**	0.85 mm
Uscita della filettatura	**X**	3.00 mm
Raggio	**R**	0.60 mm
Sei lobi		T30
Penetrazione Profondità	**t**	1.75 - 2.20 mm
Tipo di Filo		STS
Peso		6.994 kg / 1000 pezzi
Tariffa Doganale num.		73 181 410