Veri Sayfası STP41A0600450S

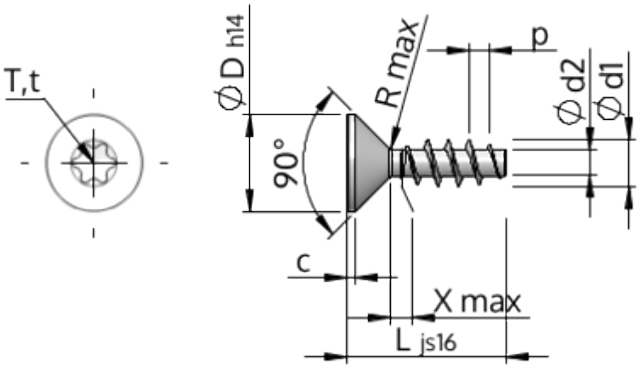

Ürün Kodu		STP41A0600450S
Standard		KN1041
Malzeme		Çelik, sertleştirilmiş
Kaplama		galvanizli 5-7 µm, temperliö mavi / şeffaf pasifleştirilmiştir
Yiv dış çapı	**d1**	6.00 $^{+0.18}$ mm
Yiv çekirdek çapı	**d2**	3.19 mm
Diş adımı	**p**	2.69 mm
Uzunluk	**L**	45.00 ±0.80 mm
Kafa çapı	**D**	11.30 $_{-0.43}$ mm
Silindir Kafa yüksekliği	**C**	0.85 mm
Dişsiz Kısmı	**X**	3.00 mm
Yarıçap	**R**	0.60 mm
Tork		T30
Penetrasyon derinliği	**t**	1.75 - 2.20 mm
Yiv türü		STS
Ağırlık		5.463 kg / 1000 Adet
Gümrük Tarif No		73 181 499