Hoja de especificaciones
STP41A0600450S

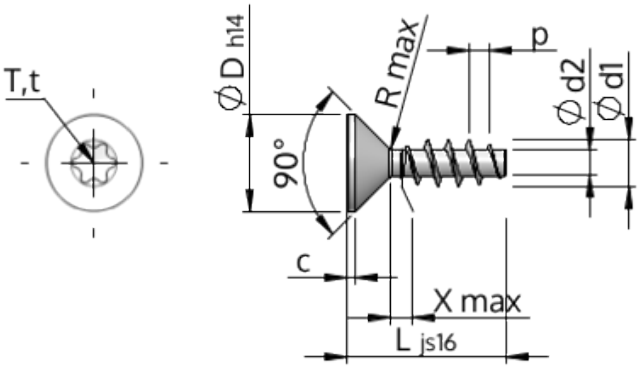

Número del artículo		STP41A0600450S
Norma		KN1041
Material		Acero, endurecido
Superficie		galvanizado 5-7 micras, recocido, azul / pasivado transparente
Rosca Exterior-Ø	**d1**	$6.00^{+0.18}$ mm
Rosca Interior-Ø	**d2**	3.19 mm
Paso de la Rosca	**p**	2.69 mm
Largo	**L**	45.00 ±0.80 mm
Cabeza-Ø	**D**	$11.30_{-0.43}$ mm
Altura de la cabeza cilíndrica	**C**	0.85 mm
Salida de rosca	**X**	3.00 mm
Radio	**R**	0.60 mm
Hexalobular interior		T30
Profundidad de penetración	**t**	1.75 - 2.20 mm
Clase de rosca		STS
Peso		5.463 kg / 1000 Piezas
Numéro de aduana		73 181 499