**Planilha de Especificações**
**STP41A0600450E**

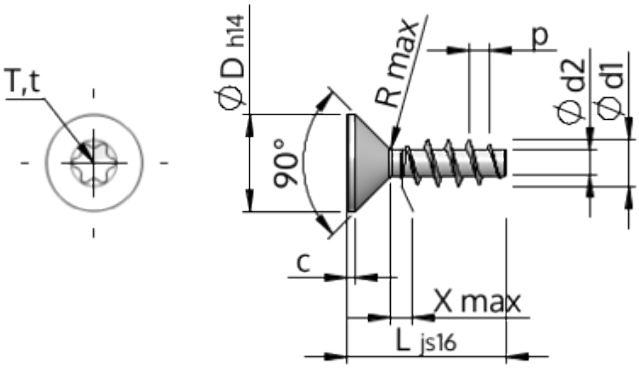


| | | |
|---|---|---|
| Número do Item | | STP41A0600450E |
| Norma | | KN1041 |
| Material | | inox A2 |
| Superfície | | Decapado e passivado |
| Rosca Externa -Ø | **d1** | 6.00 $^{+0.18}$ mm |
| Diâmetro efetivo da porca -Ø | **d2** | 3.19 mm |
| Passo da rosca | **p** | 2.69 mm |
| Comprimento | **L** | 45.00 ±0.80 mm |
| Cabeça -Ø | **D** | 11.30 $_{-0.43}$ mm |
| Altura da cabeça cilíndrica | **C** | 0.85 mm |
| Transição do Enrosque | **X** | 3.00 mm |
| Raio | **R** | 0.60 mm |
| Hexalobular | | T30 |
| Profundidade perfuração | **t** | 1.75 - 2.20 mm |
| Rosca | | STS |
| Peso | | 5.463 kg / 1000 peças |
| Taxas Alfandegárias nº | | 73 181 410 |