Feuille de Données
STP41A0600350S

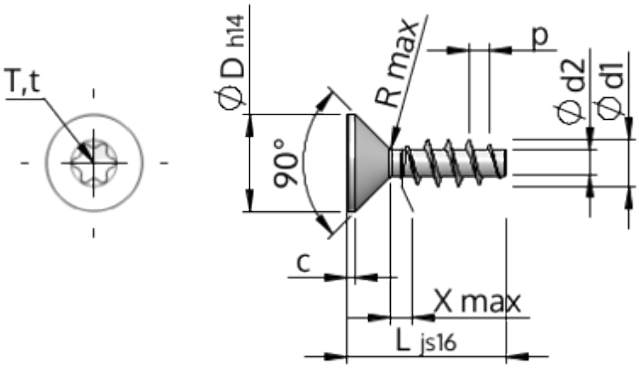

Numéro d'Article		STP41A0600350S
Norme		KN1041
Matière		Acier,trempé et revenu
Surface		zinguée 5-7 µm,recuit, bleue / passivée avec transparence
Ø-extérieur-pas de vis	**d1**	$6.00^{+0.18}$ mm
Ø-noyau de Filetage	**d2**	3.19 mm
Pas de Filetage	**p**	2.69 mm
Longueur	**L**	35.00 ± 0.80 mm
Ø-Tête	**D**	$11.30_{-0.43}$ mm
Hauteur de tête cylindrique	**C**	0.85 mm
Espacement entre les filets	**X**	3.00 mm
Rayon	**R**	0.60 mm
Six Lobes Intérieurs		T30
Profondeur de pénétration	**t**	1.75 - 2.20 mm
Filetage		STS
Poids		4.442 kg / 1000 Unité
Numéro du tarif douanier		73 181 499