Формуляр STP41A0600220S

SCREWERK

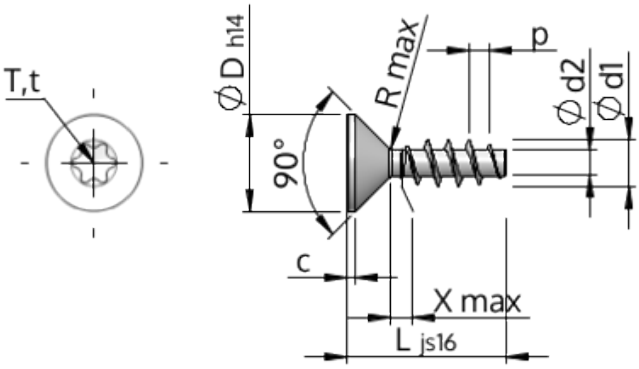

Номер изделия		STP41A0600220S
норма		KN1041
Материал		сталь, упрочненная
Поверхность		Оцинковка 5-7µm, термообработка,синий / прозрачный пассивация
Наружный диаметр резьбы - Ø	**d1**	6.00 $^{+0.18}$ mm
Внутренний диаметр резьбы - Ø	**d2**	3.19 mm
Шаг резьбы	**p**	2.69 mm
длина	**L**	22.00 ±0.65 mm
Диаметр головки-Ø	**D**	11.30 $_{-0.43}$ mm
Высота цилиндрической головки	**C**	0.85 mm
Сбег резьбы	**X**	3.00 mm
Радиус	**R**	0.60 mm
Звездообразный шлиц		T30
Глубина привода	**t**	1.75 - 2.20 mm
Вид резьбы		STS
Вес		3.114 kg / 1000 Штука
Код таможенного тарифа		73 181 499