Planilha de Especificações
STP41A0600220S

SCREWERK

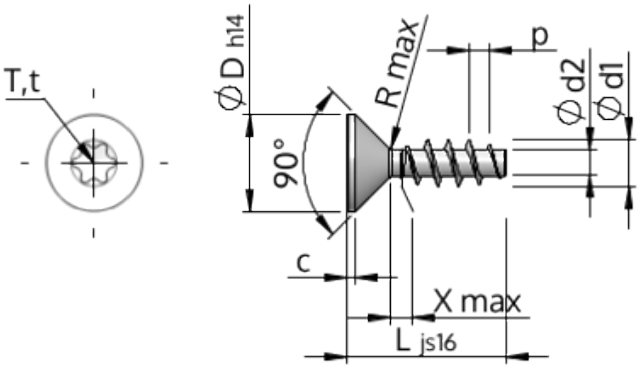

Número do Item		STP41A0600220S
Norma		KN1041
Material		aço, endurecido
Superfície		zincado 5-7 µm, galvanizado, azul / passivado transparente
Rosca Externa -Ø	**d1**	$6.00^{+0.18}$ mm
Diâmetro efetivo da porca -Ø	**d2**	3.19 mm
Passo da rosca	**p**	2.69 mm
Comprimento	**L**	22.00 ±0.65 mm
Cabeça -Ø	**D**	$11.30_{-0.43}$ mm
Altura da cabeça cilíndrica	**C**	0.85 mm
Transição do Enrosque	**X**	3.00 mm
Raio	**R**	0.60 mm
Hexalobular		T30
Profundidade perfuração	**t**	1.75 - 2.20 mm
Rosca		STS
Peso		3.114 kg / 1000 peças
Taxas Alfandegárias nº		73 181 499