Datablad STP41A0600220E

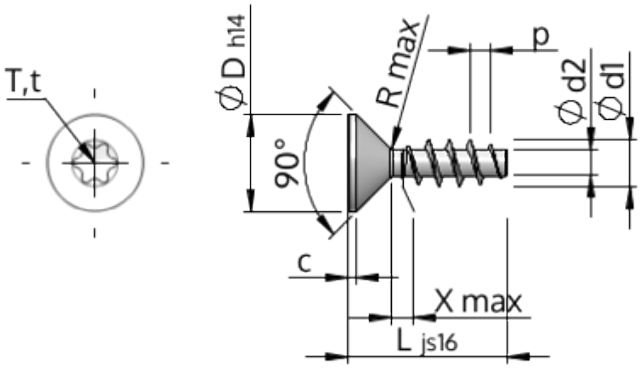

Artikelnummer		STP41A0600220E
Standard		KN1041
Material		rostfritt stål A2
Yta		blank och passiviserad
Utvändig gängdiameter	**d1**	6.00 $^{+0.18}$ mm
Gängkärnans diameter	**d2**	3.19 mm
Gängstigning	**p**	2.69 mm
Längd	**L**	22.00 ±0.65 mm
Huvuddiameter	**D**	11.30 $_{-0.43}$ mm
Cylindrisk huvudhöjd	**C**	0.85 mm
Gängutlopp	**X**	3.00 mm
Radie	**R**	0.60 mm
Invändig rund sexkant		T30
Inträngningsdjup	**t**	1.75 - 2.20 mm
Gänga		STS
Vikt		3.114 kg / 1000 styck
Tullavgiftsnummer		73 181 410