Hoja de especificaciones
STP41A0600220E

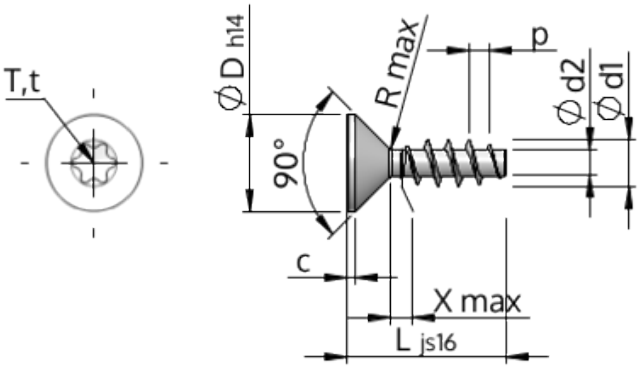

Número del artículo		STP41A0600220E
Norma		KN1041
Material		Acero Inoxidable A2
Superficie		Laminado brillante, barnizado y pasivado
Rosca Exterior-Ø	**d1**	6.00 $^{+0.18}$ mm
Rosca Interior-Ø	**d2**	3.19 mm
Paso de la Rosca	**p**	2.69 mm
Largo	**L**	22.00 ±0.65 mm
Cabeza-Ø	**D**	11.30 $_{-0.43}$ mm
Altura de la cabeza cilíndrica	**C**	0.85 mm
Salida de rosca	**X**	3.00 mm
Radio	**R**	0.60 mm
Hexalobular interior		T30
Profundidad de penetración	**t**	1.75 - 2.20 mm
Clase de rosca		STS
Peso		3.114 kg / 1000 Piezas
Numéro de aduana		73 181 410