Datablad STP41A0600200S

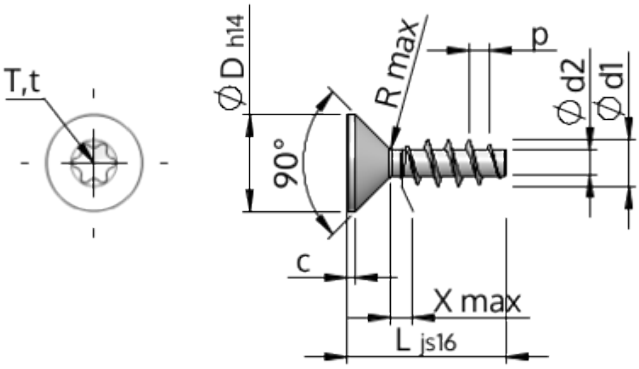

Artikelnummer		STP41A0600200S
Standard		KN1041
Materiale		Stål, forædlet
Overflade		galvaniseret 5-7 µm, tempret, blå / transparent passiveret
Udvendig gevinddiameter	**d1**	6.00 $^{+0.18}$ mm
Gevindkernediameter	**d2**	3.19 mm
Gevindstigning	**p**	2.69 mm
Længde	**L**	20.00 ±0.65 mm
Hoveddiameter	**D**	11.30 $_{-0.43}$ mm
Cylindrisk hovedhøjde	**C**	0.85 mm
Gevindudløb	**X**	3.00 mm
Radius	**R**	0.60 mm
Indvendig seks-rund		T30
Indtrængningsdybde	**t**	1.75 - 2.20 mm
Gevindtype		STS
Vægt		2.910 kg / 1000 stykke
Toldtarifnummer		73 181 499