Specifiche Tecniche
STP41A0600140S

SCREWERK

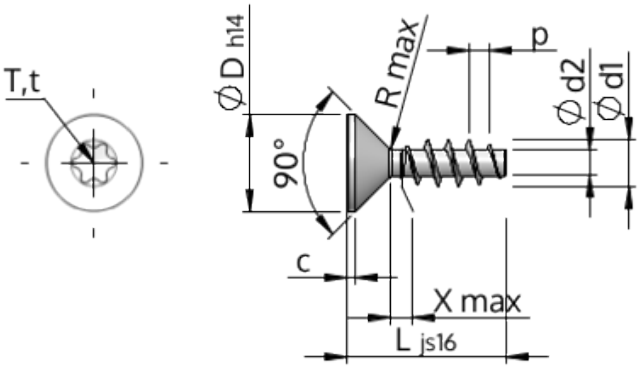

Prodotto Numero		STP41A0600140S
Norma		KN1041
Materiale		acciaio, temprato
Superficie		zincato 5-7 micron, ricotto, blu / trasparente passivato
Filettatura esterna-Ø	**d1**	6.00 $^{+0.18}$ mm
Filettatura interna-Ø	**d2**	3.19 mm
Passo della Filettatura	**p**	2.69 mm
Lunghezza	**L**	14.00 ±0.55 mm
Testa-Ø	**D**	11.30 $_{-0.43}$ mm
Altezza della testa cilindrica	**C**	0.85 mm
Uscita della filettatura	**X**	3.00 mm
Raggio	**R**	0.60 mm
Sei lobi		T30
Penetrazione Profondità	**t**	1.75 - 2.20 mm
Tipo di Filo		STS
Peso		2.297 kg / 1000 pezzi
Tariffa Doganale num.		73 181 499