Технически спецификации
STP41A0600120S

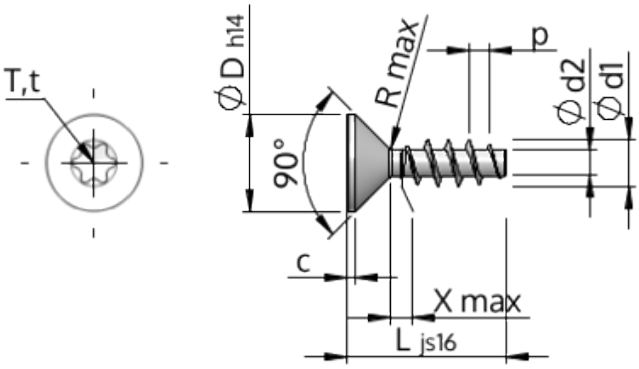

Номер на продукта		STP41A0600120S
норма		KN1041
Материал		стомана, закалена
Повърхност		Цинково покритие 5-7 µm,топлинна обработка, синьо / прозрачно пасивиране
Диаметърът на външната резба - Ø	**d1**	6.00 $^{+0.18}$ mm
Вътрешна резба	**d2**	3.19 mm
Стъпка на резбата	**p**	2.69 mm
дължина	**L**	12.00 ±0.55 mm
Диаметър на главата-Ø	**D**	11.30 $_{-0.43}$ mm
Височина на цилиндричната глава	**C**	0.85 mm
Крайна част на винта	**X**	3.00 mm
Радиус	**R**	0.60 mm
Звездообр.вътрешен шестостен		T30
Дълбочина на проникване	**t**	1.75 - 2.20 mm
нишка		STS
Тегло		2.093 kg / 1000 Бройка
Митническа тарифа №		73 181 499