Datablad STP41A0500500S

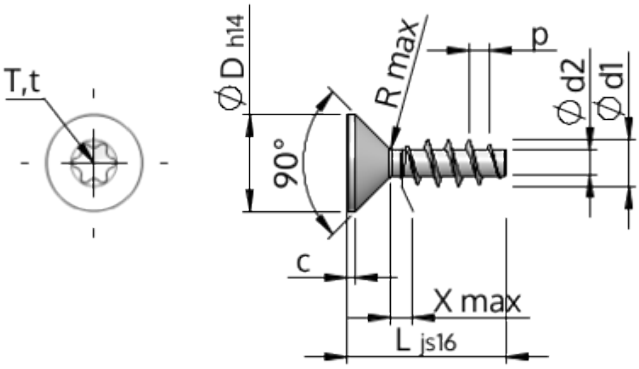

Artikelnummer		STP41A0500500S
Standard		KN1041
Material		stål, härdat
Yta		förzinkad 5-7 µm, härdad, blå/transparent passiviserad
Utvändig gängdiameter	**d1**	$5.00^{+0.18}$ mm
Gängkärnans diameter	**d2**	2.68 mm
Gängstigning	**p**	2.24 mm
Längd	**L**	50.00 ± 0.80 mm
Huvuddiameter	**D**	$9.30_{-0.36}$ mm
Cylindrisk huvudhöjd	**C**	0.75 mm
Gängutlopp	**X**	2.50 mm
Radie	**R**	0.45 mm
Invändig rund sexkant		T20
Inträngningsdjup	**t**	1.25 - 1.70 mm
Gänga		STS
Vikt		4.159 kg / 1000 styck
Tullavgiftsnummer		73 181 499