Формуляр STP41A0500450S

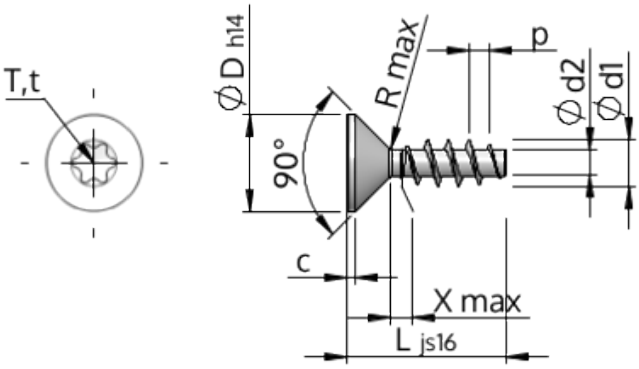

Номер изделия		STP41A0500450S
норма		KN1041
Материал		сталь, упрочненная
Поверхность		Оцинковка 5-7µm, термообработка,синий / прозрачный пассивация
Наружный диаметр резьбы - Ø	**d1**	5.00 $^{+0.18}$ mm
Внутренний диаметр резьбы - Ø	**d2**	2.68 mm
Шаг резьбы	**p**	2.24 mm
длина	**L**	45.00 ±0.80 mm
Диаметр головки-Ø	**D**	9.30 $_{-0.36}$ mm
Высота цилиндрической головки	**C**	0.75 mm
Сбег резьбы	**X**	2.50 mm
Радиус	**R**	0.45 mm
Звездообразный шлиц		T20
Глубина привода	**t**	1.25 - 1.70 mm
Вид резьбы		STS
Вес		3.789 kg / 1000 Штука
Код таможенного тарифа		73 181 499