Datenblatt STP41A0500300B

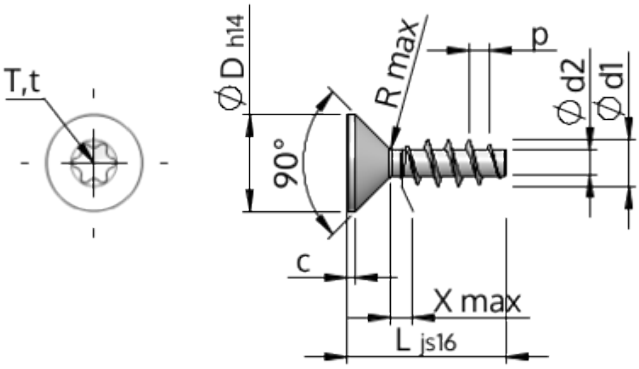

Artikelnummer		STP41A0500300B
Norm		KN1041
Werkstoff		Stahl, vergütet
Oberfläche		ZnNi min. 5µm, schwarz passiviert, getempert, versiegelt
Gewinde-Außen-Ø	**d1**	5.00 $^{+0.18}$ mm
Gewindekern-Ø	**d2**	2.68 mm
Gewindesteigung	**p**	2.24 mm
Länge	**L**	30.00 ±0.65 mm
Kopf-Ø	**D**	9.30 $_{-0.36}$ mm
Zylindrische Kopfhöhe	**C**	0.75 mm
Gewindeauslauf	**X**	2.50 mm
Unterkopfradius	**R**	0.45 mm
Innensechsrund Größe		T20
Eindringtiefe	**t**	1.25 - 1.70 mm
Gewindeart		STS
Gewicht		2.678 kg / 1000 Stück
Zolltarifnummer		73 181 499