Technische gegevens
STP41A0500250S

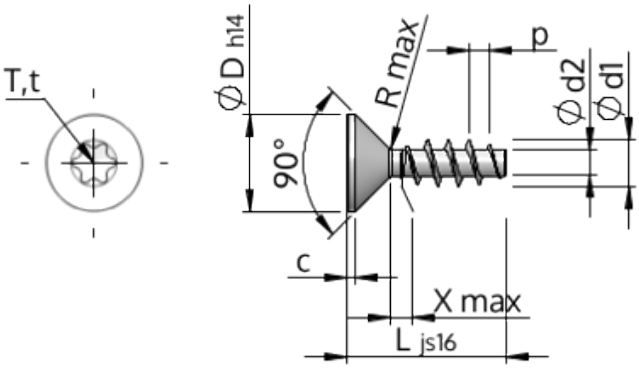

Produktnummer		STP41A0500250S
Norm		KN1041
Materiaal		veredeld staal
Oppervlak		verzinkt 5-7 µm, getempert, blauw / transparant gepassiveerd
Schroefdraad buiten-Ø	**d1**	5.00 $^{+0.18}$ mm
Schroefdraad kern-Ø	**d2**	2.68 mm
Spoed	**p**	2.24 mm
Lengte	**L**	25.00 ±0.65 mm
Kop-Ø	**D**	9.30 $_{-0.36}$ mm
Cylindrische kophoogte	**C**	0.75 mm
Draaduitloop	**X**	2.50 mm
Radius	**R**	0.45 mm
TX		T20
Indringdiepte	**t**	1.25 - 1.70 mm
Draad		STS
Gewicht		2.308 kg / 1000 stuk
Douane tarief nummer		73 181 499