**Technické informace**
**STP41A0500220B**

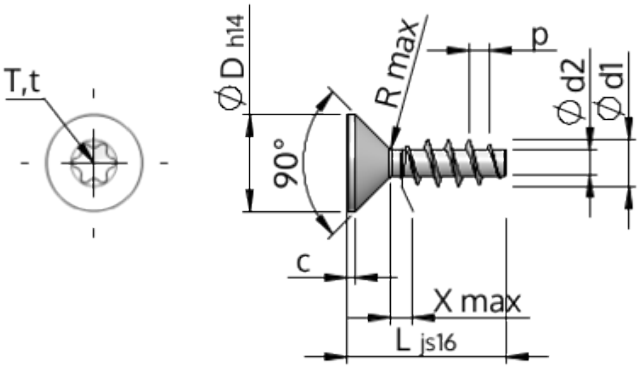


| | | |
|---|---|---|
| Číslo výrobku | | STP41A0500220B |
| Norma | | KN1041 |
| Materiál | | Temperovaná ocel |
| Povrch | | ZiNi černá-pasivovaná+temperovaná+utěsněná |
| Vnější průměr závitu-Ø | **d1** | 5.00 $^{+0.18}$ mm |
| Jádro závitu-Ø | **d2** | 2.68 mm |
| Stoupání závitu | **p** | 2.24 mm |
| Délka | **L** | 22.00 ±0.65 mm |
| Hlava-Ø | **D** | 9.30 $_{-0.36}$ mm |
| Cylindrická výška hlavy | **C** | 0.75 mm |
| Výběh závitu | **X** | 2.50 mm |
| Rádius | **R** | 0.45 mm |
| Torks | | T20 |
| Hloubka průniku | **t** | 1.25 - 1.70 mm |
| Závit | | STS |
| Hmotnost | | 2.085 kg / 1000 Kus |
| Číslo celního sazebníku | | 73 181 499 |