Технически спецификации
STP41A0500220B

SCREWERK

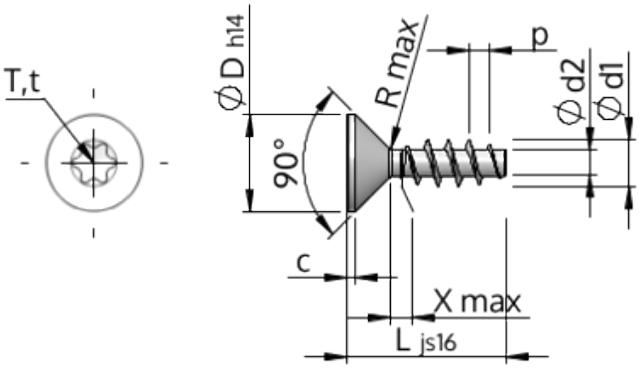

Номер на продукта		STP41A0500220B
норма		KN1041
Материал		стомана, закалена
Повърхност		цинково и никелово покритие, Черен, пасивиран, темпериран, херметизация
Диаметърът на външната резба - Ø	**d1**	5.00 $^{+0.18}$ mm
Вътрешна резба	**d2**	2.68 mm
Стъпка на резбата	**p**	2.24 mm
дължина	**L**	22.00 ±0.65 mm
Диаметър на главата-Ø	**D**	9.30 $_{-0.36}$ mm
Височина на цилиндричната глава	**C**	0.75 mm
Крайна част на винта	**X**	2.50 mm
Радиус	**R**	0.45 mm
Звездообр.вътрешен шестостен		T20
Дълбочина на проникване	**t**	1.25 - 1.70 mm
нишка		STS
Тегло		2.085 kg / 1000 Бройка
Митническа тарифа №		73 181 499