Veri Sayfası STP41A0500200S

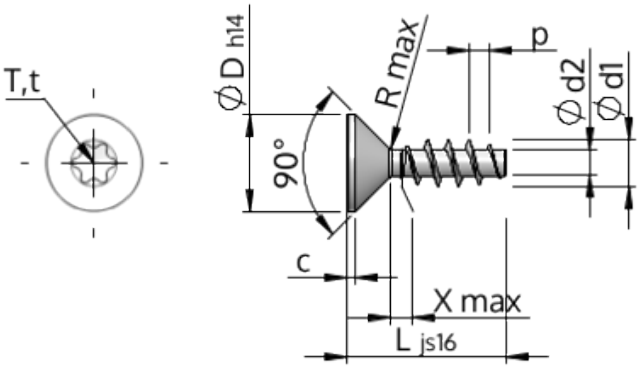

Ürün Kodu		STP41A0500200S
Standard		KN1041
Malzeme		Çelik, sertleştirilmiş
Kaplama		galvanizli 5-7 µm, temperliö mavi / şeffaf pasifleştirilmiştir
Yiv dış çapı	**d1**	5.00 $^{+0.18}$ mm
Yiv çekirdek çapı	**d2**	2.68 mm
Diş adımı	**p**	2.24 mm
Uzunluk	**L**	20.00 ±0.65 mm
Kafa çapı	**D**	9.30 $_{-0.36}$ mm
Silindir Kafa yüksekliği	**C**	0.75 mm
Dişsiz Kısmı	**X**	2.50 mm
Yarıçap	**R**	0.45 mm
Tork		T20
Penetrasyon derinliği	**t**	1.25 - 1.70 mm
Yiv türü		STS
Ağırlık		1.937 kg / 1000 Adet
Gümrük Tarif No		73 181 499