Detalii tehnice STP41A0500200S

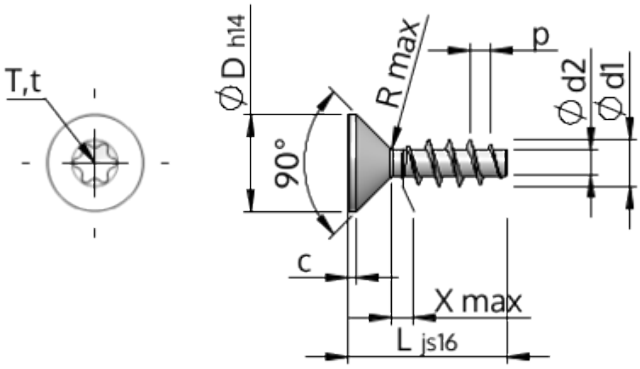

Numărul articolului		STP41A0500200S
Norma		KN1041
Material		oțel, călit
Exterior		zincat 5-7 µm, recopt, pasivat transparent/albastru
Diametrul exterior al filetului-Ø	**d1**	5.00 $^{+0.18}$ mm
Diametru șurub	**d2**	2.68 mm
Pasul filetului	**p**	2.24 mm
Lungimea	**L**	20.00 ±0.65 mm
Diametrul capului-Ø	**D**	9.30 $_{-0.36}$ mm
Cap cilindric	**C**	0.75 mm
Tija	**X**	2.50 mm
Radius	**R**	0.45 mm
hexalobular		T20
Adâncimea de penetrării	**t**	1.25 - 1.70 mm
Fir		STS
Greutate		1.937 kg / 1000 unități
Tariful vamal nr.		73 181 499