Hoja de especificaciones
STP41A0500200E

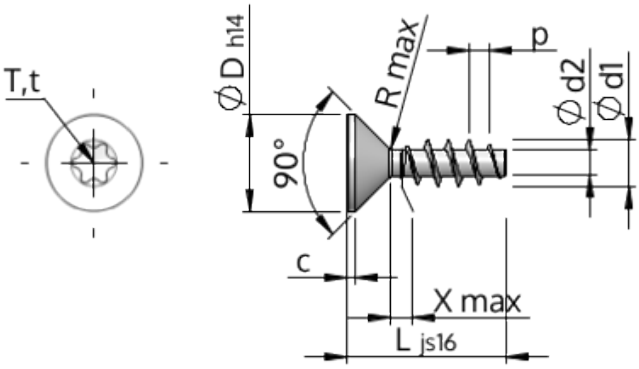

Número del artículo		STP41A0500200E
Norma		KN1041
Material		Acero Inoxidable A2
Superficie		Laminado brillante, barnizado y pasivado
Rosca Exterior-Ø	**d1**	$5.00^{+0.18}$ mm
Rosca Interior-Ø	**d2**	2.68 mm
Paso de la Rosca	**p**	2.24 mm
Largo	**L**	20.00 ±0.65 mm
Cabeza-Ø	**D**	$9.30_{-0.36}$ mm
Altura de la cabeza cilíndrica	**C**	0.75 mm
Salida de rosca	**X**	2.50 mm
Radio	**R**	0.45 mm
Hexalobular interior		T20
Profundidad de penetración	**t**	1.25 - 1.70 mm
Clase de rosca		STS
Peso		1.937 kg / 1000 Piezas
Numéro de aduana		73 181 410