Karta danych STP41A0500180B

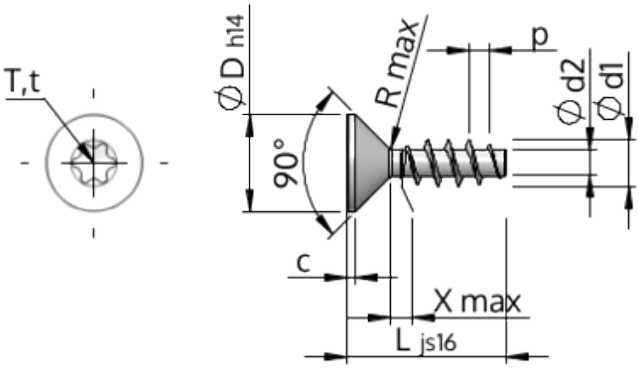

Nr art.		STP41A0500180B
Norma		KN1041
Materiał		Stal, hartowana
Powierzchnia		ZiNi czarna-pasywowana, temperowana, uszczelniona
Zewnętrzna średnica gwinta -Ø	**d1**	5.00 $^{+0.18}$ mm
Średnica podziałowa gwintu śruby -Ø	**d2**	2.68 mm
Skok gwintu	**p**	2.24 mm
Długość	**L**	18.00 ±0.55 mm
Łeb-Ø	**D**	9.30 $_{-0.36}$ mm
Cylindryczna wysokość łba	**C**	0.75 mm
Końcowa część gwintu	**X**	2.50 mm
Promień	**R**	0.45 mm
Nacięcie z gwiazdką		T20
Głębokość zakotwienia śruby	**t**	1.25 - 1.70 mm
Wątek		STS
Waga		1.789 kg / 1000 sztuk
Kod taryfy celnej		73 181 499