Datablad STP41A0500160B

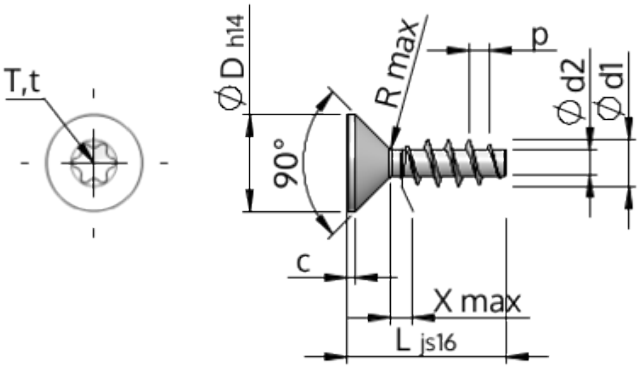

Artikelnummer		STP41A0500160B
Standard		KN1041
Materiale		Stål, forædlet
Overflade		ZnNi sort-passiveret, tempret, forseglet
Udvendig gevinddiameter	**d1**	$5.00^{+0.18}$ mm
Gevindkernediameter	**d2**	2.68 mm
Gevindstigning	**p**	2.24 mm
Længde	**L**	16.00 ±0.55 mm
Hoveddiameter	**D**	$9.30_{-0.36}$ mm
Cylindrisk hovedhøjde	**C**	0.75 mm
Gevindudløb	**X**	2.50 mm
Radius	**R**	0.45 mm
Indvendig seks-rund		T20
Indtrængningsdybde	**t**	1.25 - 1.70 mm
Gevindtype		STS
Vægt		1.641 kg / 1000 stykke
Toldtarifnummer		73 181 499