Technické informace
STP41A0500140S

SCREWERK

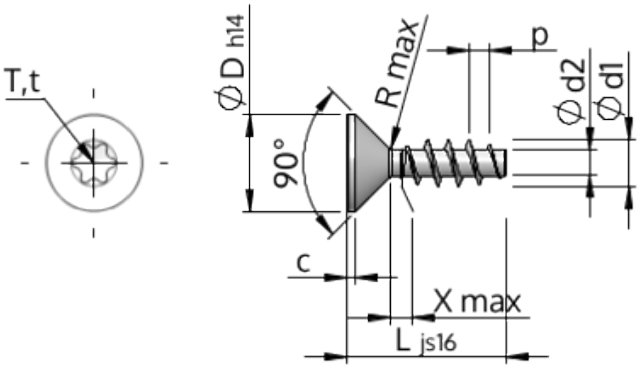

Číslo výrobku		STP41A0500140S
Norma		KN1041
Materiál		Temperovaná ocel
Povrch		Pozinkovaná 5-7 µm, temperovaná, modrá, pasivovaná průhledně
Vnější průměr závitu-Ø	**d1**	$5.00^{+0.18}$ mm
Jádro závitu-Ø	**d2**	2.68 mm
Stoupání závitu	**p**	2.24 mm
Délka	**L**	14.00 ±0.55 mm
Hlava-Ø	**D**	$9.30_{-0.36}$ mm
Cylindrická výška hlavy	**C**	0.75 mm
Výběh závitu	**X**	2.50 mm
Rádius	**R**	0.45 mm
Torks		T20
Hloubka průniku	**t**	1.25 - 1.70 mm
Závit		STS
Hmotnost		1.493 kg / 1000 Kus
Číslo celního sazebníku		73 181 499