Planilha de Especificações
STP41A0500140B

SCREWERK

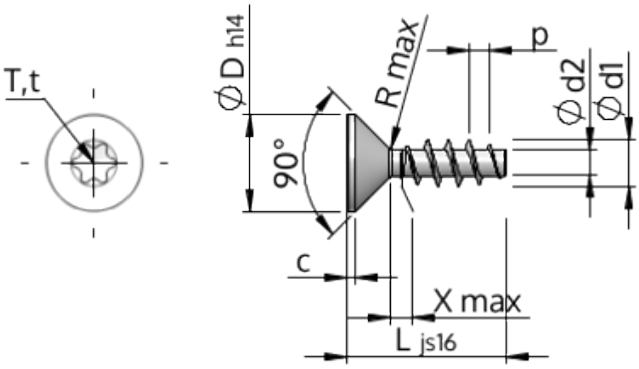

Número do Item		STP41A0500140B
Norma		KN1041
Material		aço, endurecido
Superfície		Zincado Niquelado Galvanizado, Passivado negro
Rosca Externa -Ø	**d1**	$5.00^{+0.18}$ mm
Diâmetro efetivo da porca -Ø	**d2**	2.68 mm
Passo da rosca	**p**	2.24 mm
Comprimento	**L**	14.00 ±0.55 mm
Cabeça -Ø	**D**	$9.30_{-0.36}$ mm
Altura da cabeça cilíndrica	**C**	0.75 mm
Transição do Enrosque	**X**	2.50 mm
Raio	**R**	0.45 mm
Hexalobular		T20
Profundidade perfuração	**t**	1.25 - 1.70 mm
Rosca		STS
Peso		1.493 kg / 1000 peças
Taxas Alfandegárias nº		73 181 499