Specifiche Tecniche
STP41A0500120E

SCREWERK

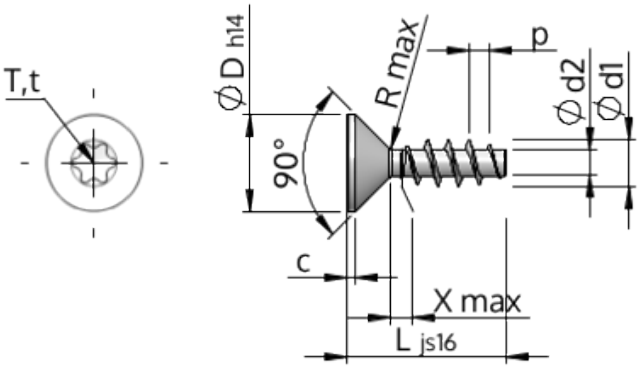

Prodotto Numero		STP41A0500120E
Norma		KN1041
Materiale		acciaio inossidabile A2
Superficie		bianco-decapato e passivato
Filettatura esterna-Ø	**d1**	5.00 $^{+0.18}$ mm
Filettatura interna-Ø	**d2**	2.68 mm
Passo della Filettatura	**p**	2.24 mm
Lunghezza	**L**	12.00 ±0.55 mm
Testa-Ø	**D**	9.30 $_{-0.36}$ mm
Altezza della testa cilindrica	**C**	0.75 mm
Uscita della filettatura	**X**	2.50 mm
Raggio	**R**	0.45 mm
Sei lobi		T20
Penetrazione Profondità	**t**	1.25 - 1.70 mm
Tipo di Filo		STS
Peso		1.345 kg / 1000 pezzi
Tariffa Doganale num.		73 181 410