Specifiche Tecniche
STP41A0400500S

SCREWERK

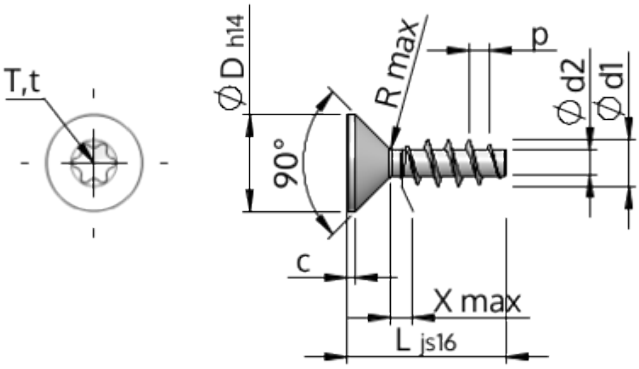

Prodotto Numero		STP41A0400500S
Norma		KN1041
Materiale		acciaio, temprato
Superficie		zincato 5-7 micron, ricotto, blu / trasparente passivato
Filettatura esterna-Ø	**d1**	4.00 $^{+0.18}$ mm
Filettatura interna-Ø	**d2**	2.17 mm
Passo della Filettatura	**p**	1.79 mm
Lunghezza	**L**	50.00 ±0.80 mm
Testa-Ø	**D**	8.40 $_{-0.36}$ mm
Altezza della testa cilindrica	**C**	0.70 mm
Uscita della filettatura	**X**	2.00 mm
Raggio	**R**	0.40 mm
Sei lobi		T20
Penetrazione Profondità	**t**	1.25 - 1.70 mm
Tipo di Filo		STS
Peso		2.863 kg / 1000 pezzi
Tariffa Doganale num.		73 181 499