Datenblatt STP41A0400500E

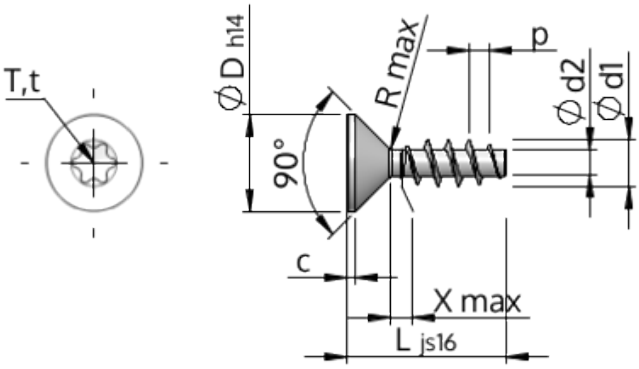

Artikelnummer		STP41A0400500E
Norm		KN1041
Werkstoff		Edelstahl A2
Oberfläche		blank, gebeizt und passiviert
Gewinde-Außen-Ø	**d1**	$4.00^{+0.18}$ mm
Gewindekern-Ø	**d2**	2.17 mm
Gewindesteigung	**p**	1.79 mm
Länge	**L**	50.00 ± 0.80 mm
Kopf-Ø	**D**	$8.40_{-0.36}$ mm
Zylindrische Kopfhöhe	**C**	0.70 mm
Gewindeauslauf	**X**	2.00 mm
Unterkopfradius	**R**	0.40 mm
Innensechsrund Größe		T20
Eindringtiefe	**t**	1.25 - 1.70 mm
Gewindeart		STS
Gewicht		2.863 kg / 1000 Stück
Zolltarifnummer		73 181 410