**Hoja de especificaciones**
**STP41A0400300C**

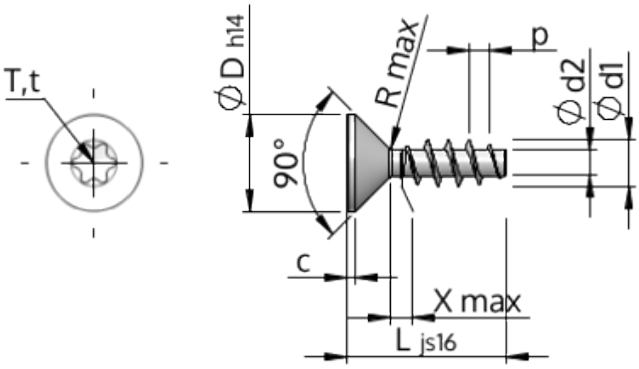


| | | |
|---|---|---|
| Número del artículo | | STP41A0400300C |
| Norma | | KN1041 |
| Material | | Acero Inoxidable |
| Superficie | | Laminado brillante, barnizado y pasivado |
| Rosca Exterior-Ø | **d1** | $4.00^{+0.18}$ mm |
| Rosca Interior-Ø | **d2** | 2.17 mm |
| Paso de la Rosca | **p** | 1.79 mm |
| Largo | **L** | 30.00 ±0.65 mm |
| Cabeza-Ø | **D** | $8.40_{-0.36}$ mm |
| Altura de la cabeza cilíndrica | **C** | 0.70 mm |
| Salida de rosca | **X** | 2.00 mm |
| Radio | **R** | 0.40 mm |
| Hexalobular interior | | T20 |
| Profundidad de penetración | **t** | 1.25 - 1.70 mm |
| Clase de rosca | | STS |
| Peso | | 1.898 kg / 1000 Piezas |
| Numéro de aduana | | 73 181 410 |