Hoja de especificaciones
STP41A0400300B

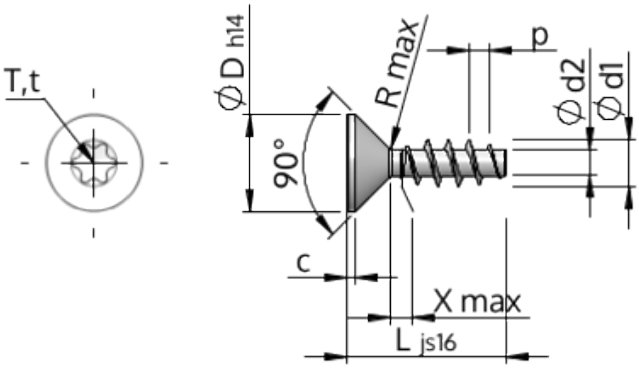

Número del artículo		STP41A0400300B
Norma		KN1041
Material		Acero, endurecido
Superficie		Zinc-Niquelado, pasivado negro/ sin Cr-VI, recocido, sellado
Rosca Exterior-Ø	**d1**	$4.00^{+0.18}$ mm
Rosca Interior-Ø	**d2**	2.17 mm
Paso de la Rosca	**p**	1.79 mm
Largo	**L**	30.00 ±0.65 mm
Cabeza-Ø	**D**	$8.40_{-0.36}$ mm
Altura de la cabeza cilíndrica	**C**	0.70 mm
Salida de rosca	**X**	2.00 mm
Radio	**R**	0.40 mm
Hexalobular interior		T20
Profundidad de penetración	**t**	1.25 - 1.70 mm
Clase de rosca		STS
Peso		1.898 kg / 1000 Piezas
Numéro de aduana		73 181 499