Planilha de Especificações
STP41A0400250E

SCREWERK

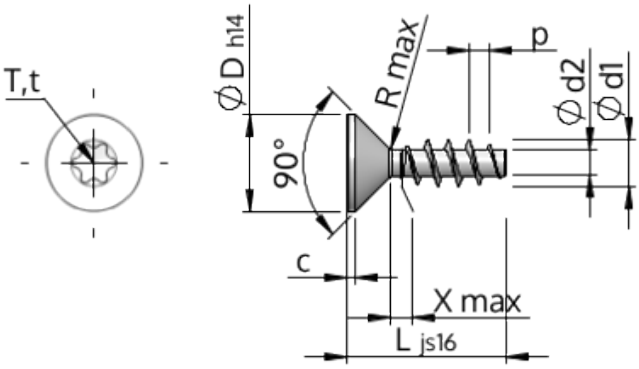

Número do Item		STP41A0400250E
Norma		KN1041
Material		inox A2
Superfície		Decapado e passivado
Rosca Externa -Ø	**d1**	$4.00^{+0.18}$ mm
Diâmetro efetivo da porca -Ø	**d2**	2.17 mm
Passo da rosca	**p**	1.79 mm
Comprimento	**L**	25.00 ±0.65 mm
Cabeça -Ø	**D**	$8.40_{-0.36}$ mm
Altura da cabeça cilíndrica	**C**	0.70 mm
Transição do Enrosque	**X**	2.00 mm
Raio	**R**	0.40 mm
Hexalobular		T20
Profundidade perfuração	**t**	1.25 - 1.70 mm
Rosca		STS
Peso		1.656 kg / 1000 peças
Taxas Alfandegárias nº		73 181 410