Feuille de Données
STP41A0400220S

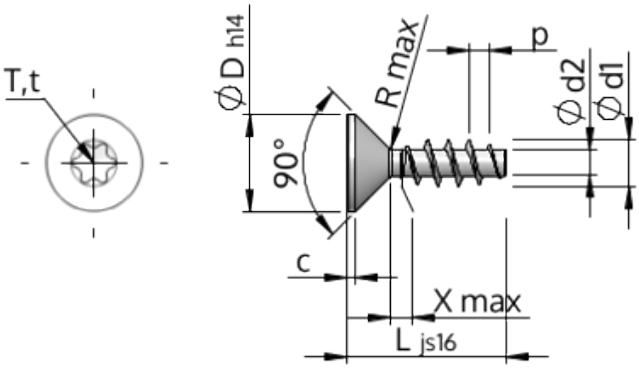

Numéro d'Article		STP41A0400220S
Norme		KN1041
Matière		Acier,trempé et revenu
Surface		zinguée 5-7 µm,recuit, bleue / passivée avec transparence
Ø-extérieur-pas de vis	**d1**	$4.00^{+0.18}$ mm
Ø-noyau de Filetage	**d2**	2.17 mm
Pas de Filetage	**p**	1.79 mm
Longueur	**L**	22.00 ±0.65 mm
Ø-Tête	**D**	$8.40_{-0.36}$ mm
Hauteur de tête cylindrique	**C**	0.70 mm
Espacement entre les filets	**X**	2.00 mm
Rayon	**R**	0.40 mm
Six Lobes Intérieurs		T20
Profondeur de pénétration	**t**	1.25 - 1.70 mm
Filetage		STS
Poids		1.512 kg / 1000 Unité
Numéro du tarif douanier		73 181 499