Detalii tehnice STP41A0400220B

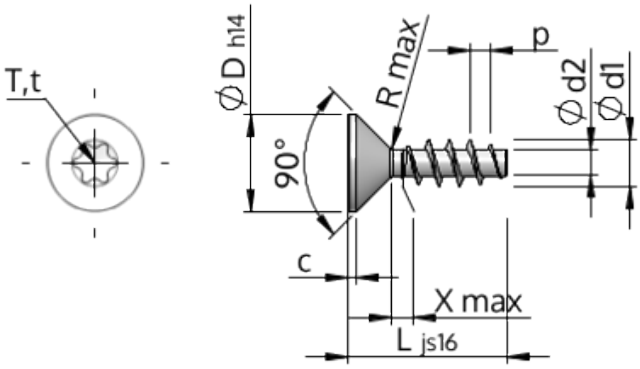

Numărul articolului		STP41A0400220B
Norma		KN1041
Material		oțel, călit
Exterior		zincat, Nichelat, pasivat negru / nu conține Cr-VI, recopt, ermetizat
Diametrul exterior al filetului-Ø	**d1**	4.00 $^{+0.18}$ mm
Diametru șurub	**d2**	2.17 mm
Pasul filetului	**p**	1.79 mm
Lungimea	**L**	22.00 ±0.65 mm
Diametrul capului-Ø	**D**	8.40 $_{-0.36}$ mm
Cap cilindric	**C**	0.70 mm
Tija	**X**	2.00 mm
Radius	**R**	0.40 mm
hexalobular		T20
Adâncimea de penetrării	**t**	1.25 - 1.70 mm
Fir		STS
Greutate		1.512 kg / 1000 unități
Tariful vamal nr.		73 181 499