Datablad STP41A0400180B

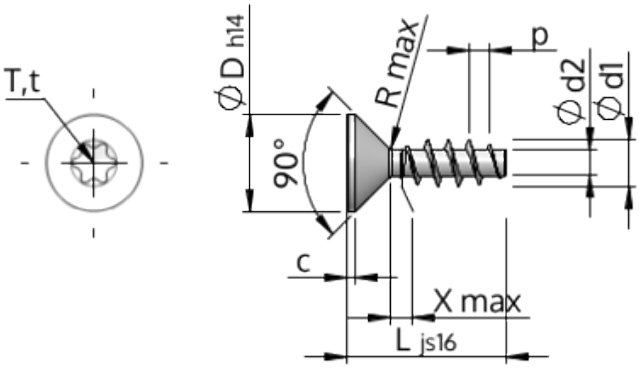

Artikelnummer		STP41A0400180B
Standard		KN1041
Material		stål, härdat
Yta		ZnNi svart-passiviserad/Cr-VI-fri, härdad, förseglad
Utvändig gängdiameter	**d1**	$4.00^{+0.18}$ mm
Gängkärnans diameter	**d2**	2.17 mm
Gängstigning	**p**	1.79 mm
Längd	**L**	18.00 ±0.55 mm
Huvuddiameter	**D**	$8.40_{-0.36}$ mm
Cylindrisk huvudhöjd	**C**	0.70 mm
Gängutlopp	**X**	2.00 mm
Radie	**R**	0.40 mm
Invändig rund sexkant		T20
Inträngningsdjup	**t**	1.25 - 1.70 mm
Gänga		STS
Vikt		1.319 kg / 1000 styck
Tullavgiftsnummer		73 181 499