Datablad STP41A0400160E

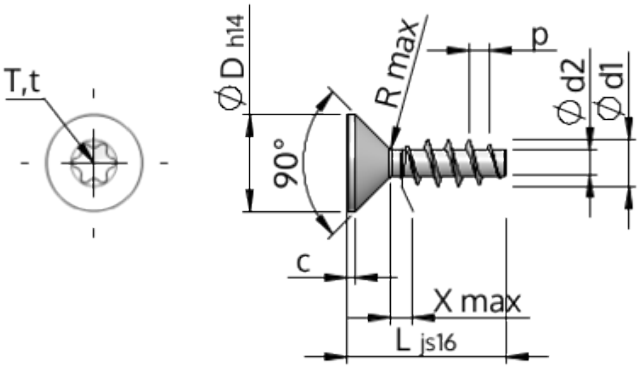

Artikelnummer		STP41A0400160E
Standard		KN1041
Materiale		Ædelstål A2
Overflade		blank, bejdset og passiveret
Udvendig gevinddiameter	**d1**	4.00 $^{+0.18}$ mm
Gevindkernediameter	**d2**	2.17 mm
Gevindstigning	**p**	1.79 mm
Længde	**L**	16.00 ±0.55 mm
Hoveddiameter	**D**	8.40 $_{-0.36}$ mm
Cylindrisk hovedhøjde	**C**	0.70 mm
Gevindudløb	**X**	2.00 mm
Radius	**R**	0.40 mm
Indvendig seks-rund		T20
Indtrængningsdybde	**t**	1.25 - 1.70 mm
Gevindtype		STS
Vægt		1.222 kg / 1000 stykke
Toldtarifnummer		73 181 410