Формуляр STP41A0400140C

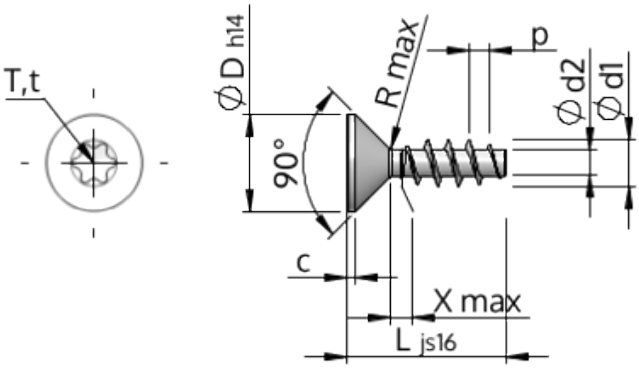

Номер изделия		STP41A0400140C
норма		KN1041
Материал		Нержавеющая сталь A4
Поверхность		Светлый отжиг и пассивация
Наружный диаметр резьбы - Ø	**d1**	4.00 $^{+0.18}$ mm
Внутренний диаметр резьбы - Ø	**d2**	2.17 mm
Шаг резьбы	**p**	1.79 mm
длина	**L**	14.00 ±0.55 mm
Диаметр головки-Ø	**D**	8.40 $_{-0.36}$ mm
Высота цилиндрической головки	**C**	0.70 mm
Сбег резьбы	**X**	2.00 mm
Радиус	**R**	0.40 mm
Звездообразный шлиц		T20
Глубина привода	**t**	1.25 - 1.70 mm
Вид резьбы		STS
Вес		1.125 kg / 1000 Штука
Код таможенного тарифа		73 181 410